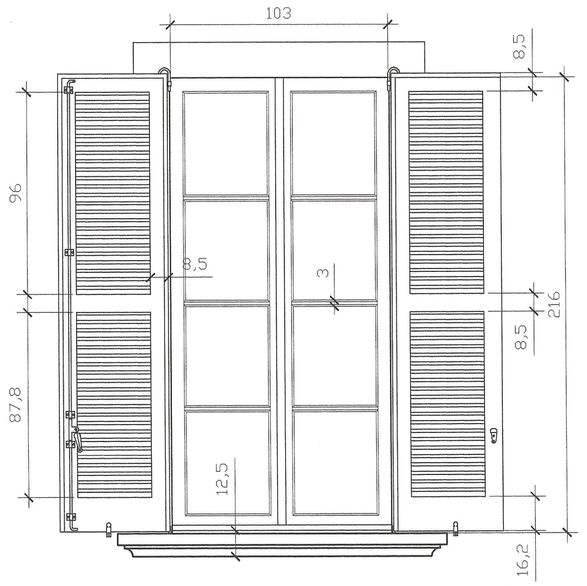

INFISSI FINESTRE VILLA DURINI

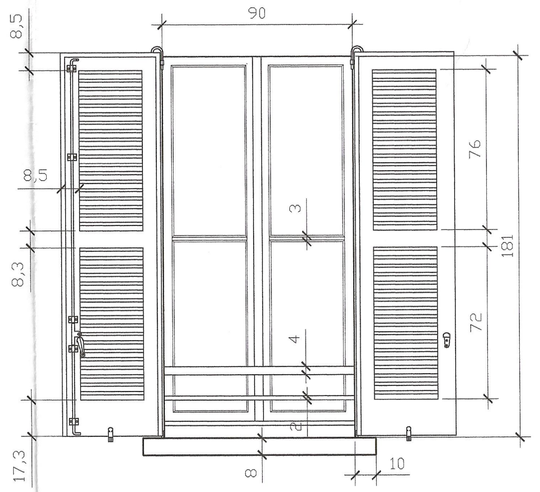

INFISSI FINESTRE CORTE MARIA TERESA
PRIMO PIANO ALTO

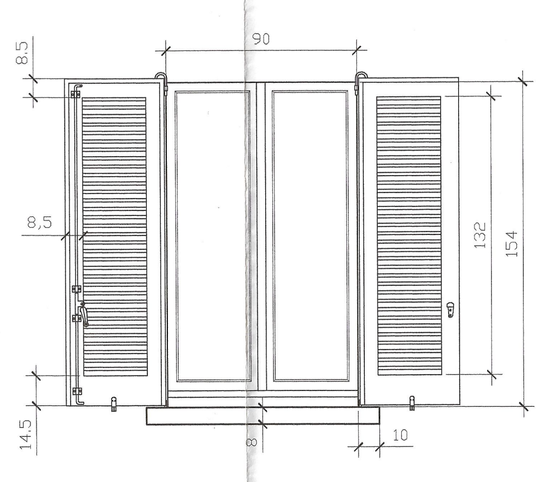

INFISSI FINESTRE CORTE MARIA TERESA
PIANO TERRA

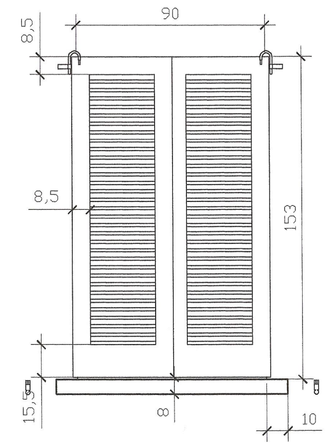

INFISSI FINESTRE CORTE S. GIUSEPPE
PIANO TERRA

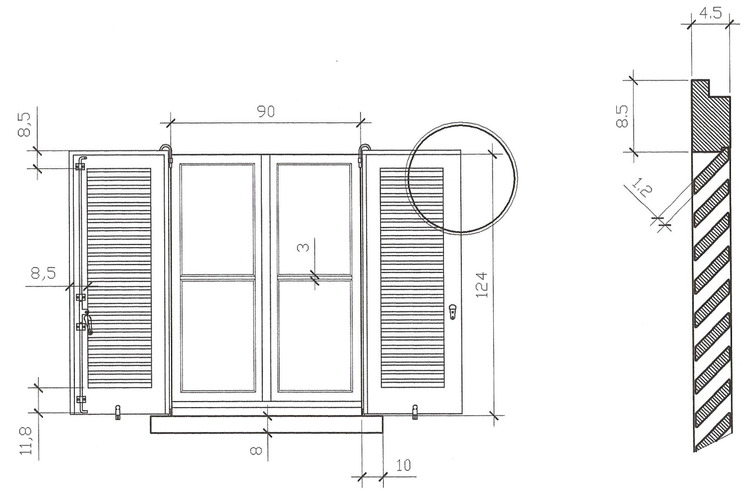

INFISSI FINESTRE CORTE S.GIUSEPPE
PRIMO PIANO

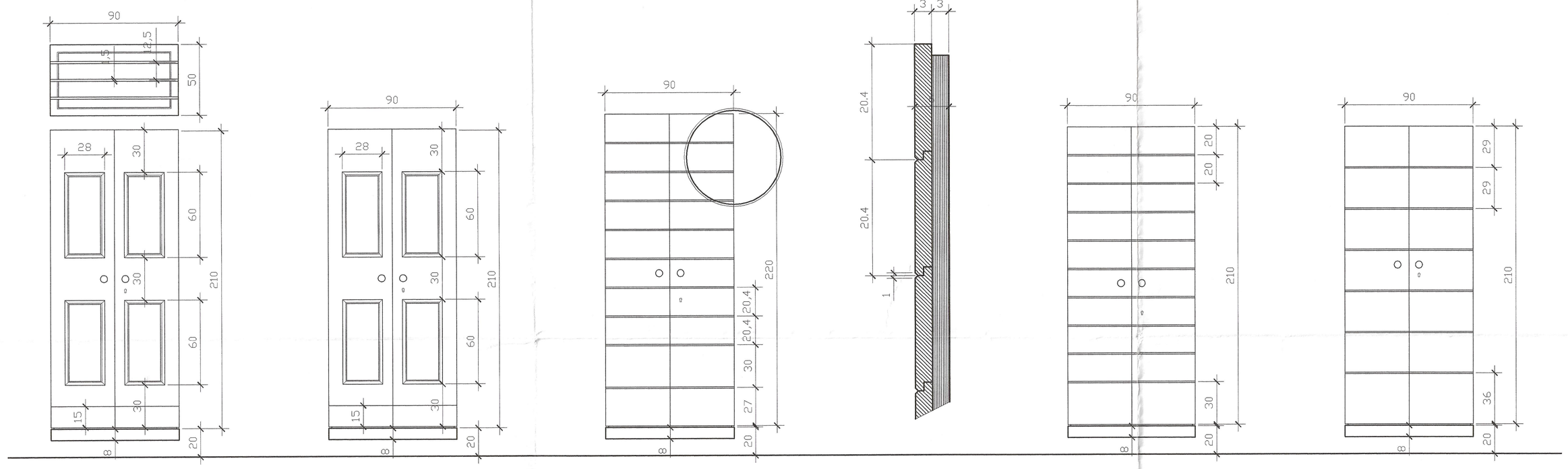

PORTONCINI D'INGRESSO
CORTE DEL CAMPARO

PORTONCINI D'INGRESSO
CORTE MARIA TERESA

PORTONCINI D'INGRESSO
CORTE MARIA TERESA
LATO EX FIENILE

PORTONCINI D'INGRESSO
CORTE CORTE DEL CAMPARO
LATO EX FIENILE

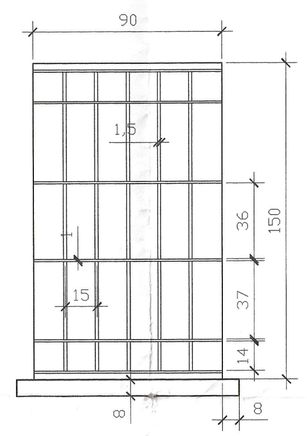

GRATE DI PROTEZIONE
CORTE MARIA TERESA
LATO SU VIA GIOTTO

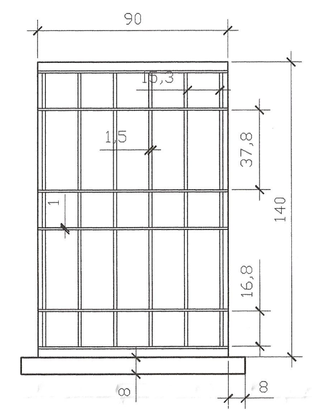

GRATE DI PROTEZIONE
CORTE MARIA TERESA

GRATE DI PROTEZIONE
CORTE MARIA TERESA
LATO EX FIENILI

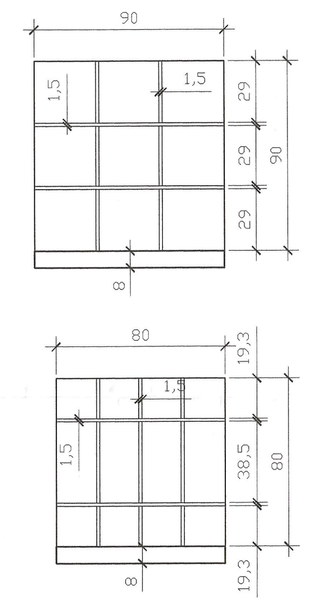

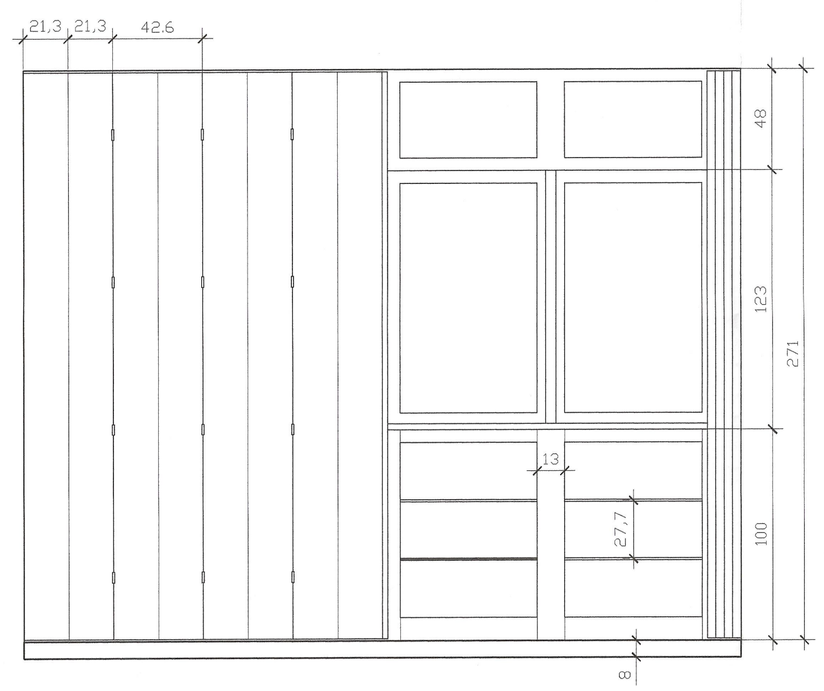

TAMPONAMENTO APERTURE
CORTE DEL CAMPARO
LATO EX FIENILI

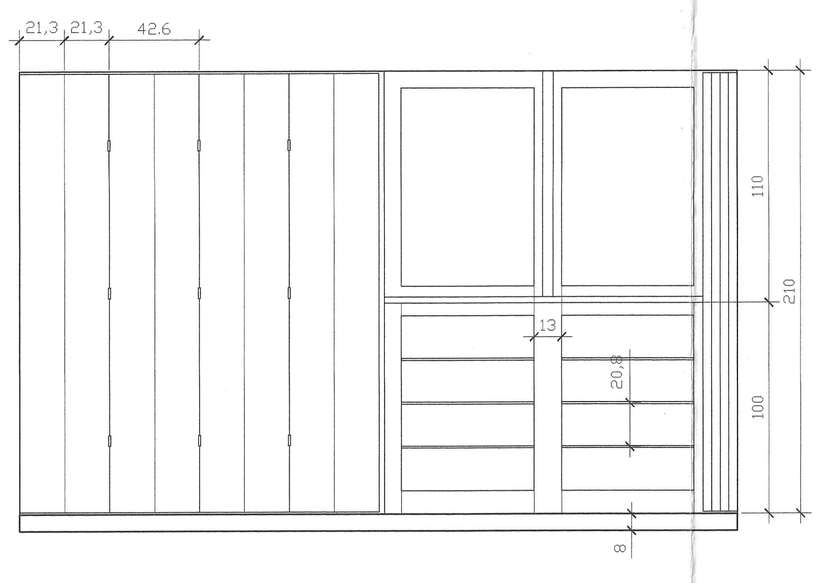

TAMPONAMENTO APERTURE
CORTE MARIA TERESA
LATO EX FIENILI

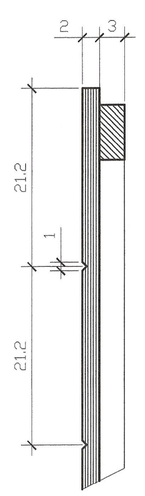

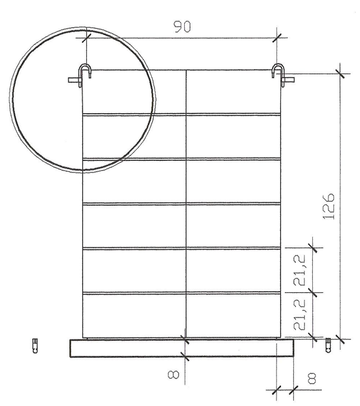

INFISSI FINESTRE
CORTE MARIA TERESA
LATO EX FIENILE

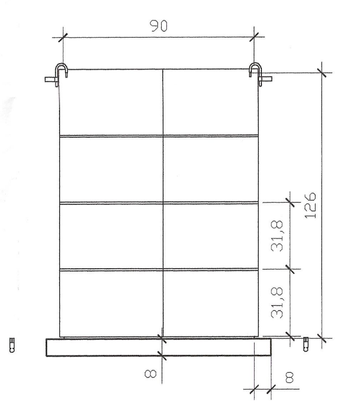

INFISSI FINESTRE
CORTE DEL CAMPARO
LATO EX FIENILE

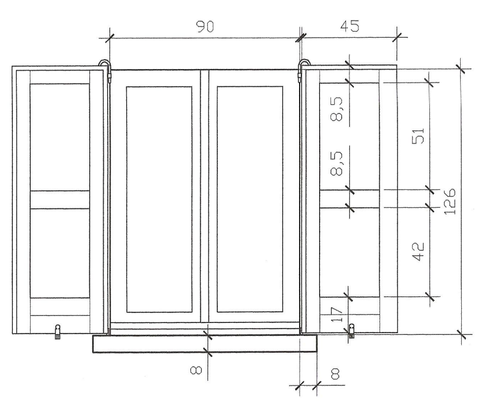

Gli infissi dovranno essere realizzati esclusivamente in legno e verniciati a smalto secondo le indicazioni cromatiche previste dal Piano del Colore.

I serramenti, dove previsto nelle tavole di progetto, dovranno essere dotati di uno o più traversi dello spessore massimo di mm. 30.

Le persiane avranno disegno semplice, di tipo storico formate da una intelaiatura perimetrale in massello e da latole spigolate e distanziate secondo le indicazioni riportate a lato.

I portoncini d'ingresso avranno disegno semplice, di tipo storico e formati dalle tradizionali doghe orizzontali fugate a 45° e maschiate.
Nella "Corte del Camparo" ,secondo disegno storico già esistente, i portoncini d'ingresso dovranno avere foderine riquadrate montate su intelaiatura perimetrale in massello.

I tamponamenti delle aperture degli ex fienili dovranno essere realizzati con un unico serramento esclusivamente in legno ed arretrato sul filo interno dello spessore dei muri per consentire agli antoni di oscuramento di impacchettarsi senza sporgere dal filo facciata. Tali antoni saranno del tipo a libro e a tutta altezza e realizzati con disegno a doghe con fresature verticali. Il serramento avrà al piede una fascia di tamponamento fisso a doghe orizzontali fino a quota m.1. La luce dei singoli battenti dovrà avere passo modulare e costante di cm. 75 ÷ 80.

Le inferriate fisse di protezione (murate) dovranno essere realizzate con tondini pieni di ferro Ø mm.15 infilati su piatto da mm. 35 x 10 secondo le indicazioni riportate a lato.

I davanzali dovranno essere realizzati in *pietra molera* (solo in alternativa in *pietra serena*) con profilo semplicemente squadrato e con lo spigolo leggermente bisellato. Salvo diversa indicazione, vedi Palazzo Durini, lo spessore dovrà essere di cm. 8.

Comune di Arcore
Provincia di Milano

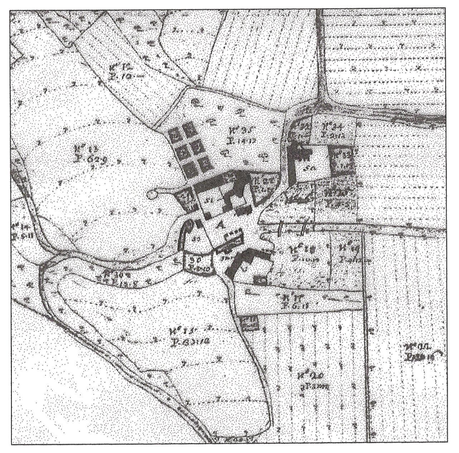

Le cinque corti di Bernate
Piano Particolareggiato del Centro Storico

COMUNE DI ARCORE (MI)
N° di Prot.
10 GIU 2003
Cat. Cl. Fasc.

IL PROGETTISTA INCARICATO
ROMANI SACCANI ARCHITETTI ASSOCIATI

TAVOLA N°
21a

TITOLO TAVOLA
ABACO DEGLI INFISSI : TIPOLOGIE SERRAMENTI, PERSIANE, PORTONCINI D'INGRESSO, INFERRIATE DI PROTEZIONE

ELABORATI
PROSPETTI E SEZIONI QUOTATE

DATA
21. 03. 2002

SCALA
1 : 20